ምዕራፍ አራት

የቤተ ክርስቲያን የአገልግሎት ክፍሎች

የምዕራፉ ዓላማ

ተማሪዎች ይህንን ምዕራፍ ሲያጠናቅቁ

- የቤተ ክርስቲያንን ክፍሎች ይዘረዝራሉ ፤
- በቅኔ ማኅሌት፣ ቅድስትና መቅደስ ምን ዓይነት ሥርዓት እንደሚከናወን ይገልጻሉ፡፡

የተግባር ልምምድ

ልጆች ወደ ቤተ ክርስቲያን ግቡና በቅኔ ማኅሌት ውስጥ የሚገኙ ንዋያተ ቅዱሳትን ተመልክታችሁ ለጓደኞቻችሁ ንገሯቸው፡፡

ወደ ቤተ ክርስቲያን ውስጥ ስንገባ በቅደም ተከተል ሦስት ክፍሎችን እናገኛለን፡፡ እነዚህ ሦስት ክፍሎች በግድግዳ ወይም በመጋረጃ የተከፋፈሉ ሊሆኑ ይችላሉ፡፡ እነዚህ ሦስት ክፍሎች የተለያየ ስያሜና አገልግሎት አላቸው፡፡

ልጆች እነዚህን የቤተ ክርስቲያን ክፍሎች ከዚህ ቀጥሎ እንመለከታለን፡፡

፬. ፩ ቅኔ ማኅሌት

ይህ ክፍል ከውጭ ወደ ውስጥ ስንገባ መጀመሪያ ላይ የምናገኘው ክፍል ነው፡፡ ስያሜውን ያገኘው ከሚከናወንበት አገልግሎት ነው፡፡ መዘምራን፣ ካህናት፣ ደባትር ስብሐተ እግዚአብሔር፣ ማኅሌተ እግዚአብሔር የሚያደርሱበት፤ መዝሙር የሚዘምሩበት ቦታ ነው፡፡ በዚህ ክፍል ሊቃውንት ቅኔ ይቀኙበታል፡፡

ይህ ክፍል ለቀሩርባን ያልበቁ ምእመናን ቆመው የሚያስቀድሱበት ክፍል ነው፡፡ በምሥራቅ፣ በሰሜንና በደቡብ በኩል ሦስት በሮች አሉት፡፡

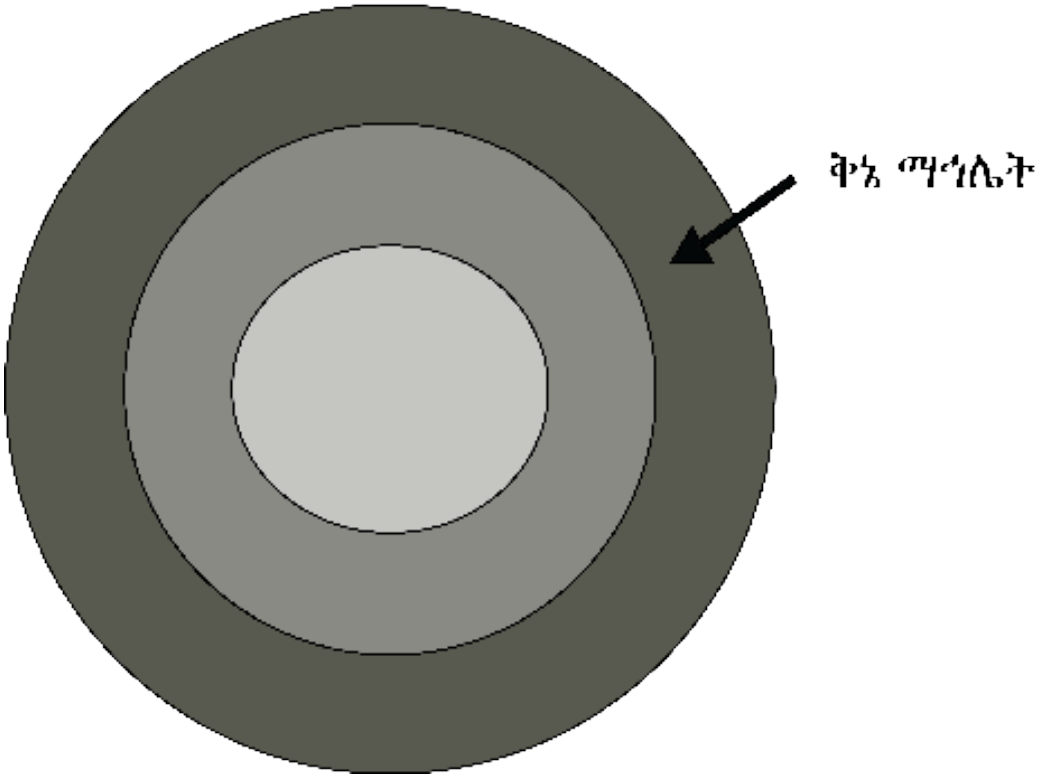

ሥዕል ፲ ፡ ቅኔ ማኅሌት

ሥዕል ፬ ፡ ካህናት፣መዘምራን በቅኔ ማኅሌት በዝማሬ አገልግሎት ላይ ሳሉ

፬. ፪ ቅድስት

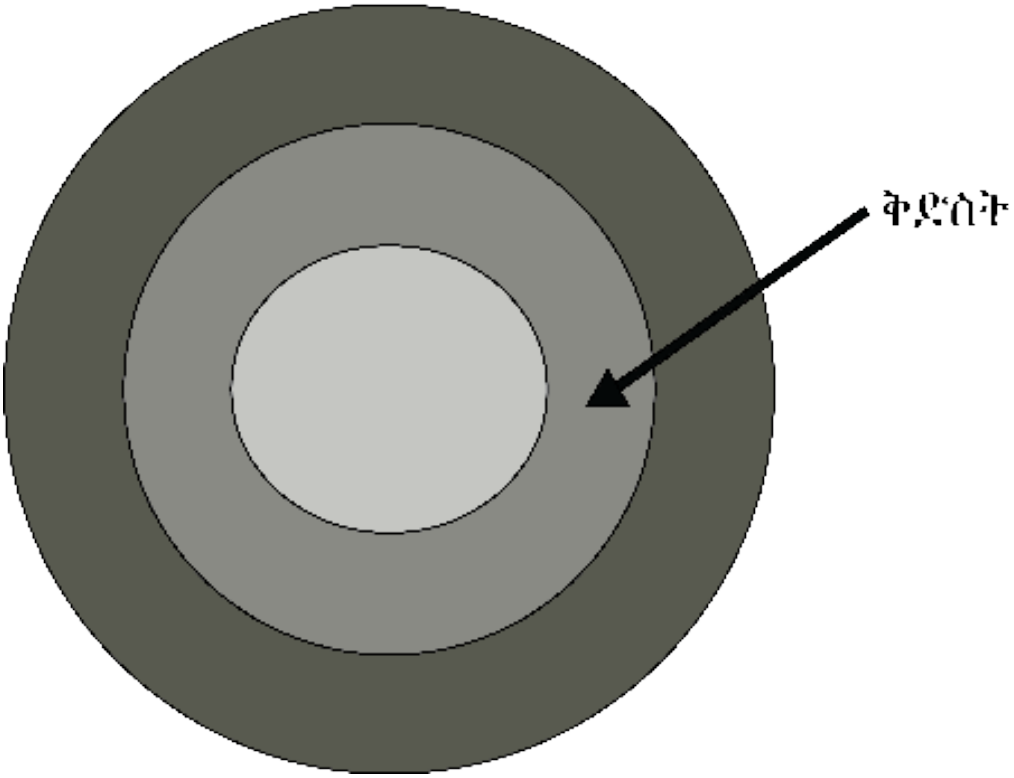

ሥዕል ፭ ፡ ቅድስት

‹‹ቅድስት›› የሚለው ቃል ቀጥተኛ ፍቺ/ትርጉም ‹‹የተለየ ወይም ልዩ›› ማለት ሲሆን በቤተ መቅደሱ በሁለተኛ ደረጃ የሚገኝ ክፍል ነው፡፡ ይህ ክፍል ካህናት ለምእመናን የጌታችን የመድኃኒታችን የኢየሱስ ክርስቶስን ቅዱስ ሥጋና ክቡር ደም የሚያቀብሉበት፤ ለሙሽሮች ጸሎት የሚደርስበትና በካህናት እጅ የሚባረኩበት፣ የሚቆርቡ ምእመናን ቆመው የሚያስቀድሱበት ክፍል ነው፡፡

በቅድስት ውስጥ የማይቆርቡ ምእመናን ቆመው ማስቀደስ አይችሉም፡፡ ቅድስት በምሥራቅ፣ በምዕራብ፣ በሰሜንና በደቡብ አቅጣጫዎች አራት በሮች የሚኖሩት የቤተ መቅደስ ክፍል ነው፡፡

ሥዕል ፤ ፡ በቅድስት ካህናት ቅዱስ ቍርባንን ሲያቀብሉ

፬. ፤ መቅደስ

ይህ ክፍል የቤተ ክርስቲያኑ ማዕከላዊ ክፍል ነው፡፡ ይህ ክፍል የቃል ኪዳኑ ታቦት የሚቀመጥበት ክፍል ነው፡፡ ቅድስተ ቅዱሳን በሚል ስያሜም ይታውቃል፡፡ ከመንበረ ታቦቱ በተጨማሪ ሌሎች ንዋያተ ቅድሳት ይቀመጡበታል፡፡

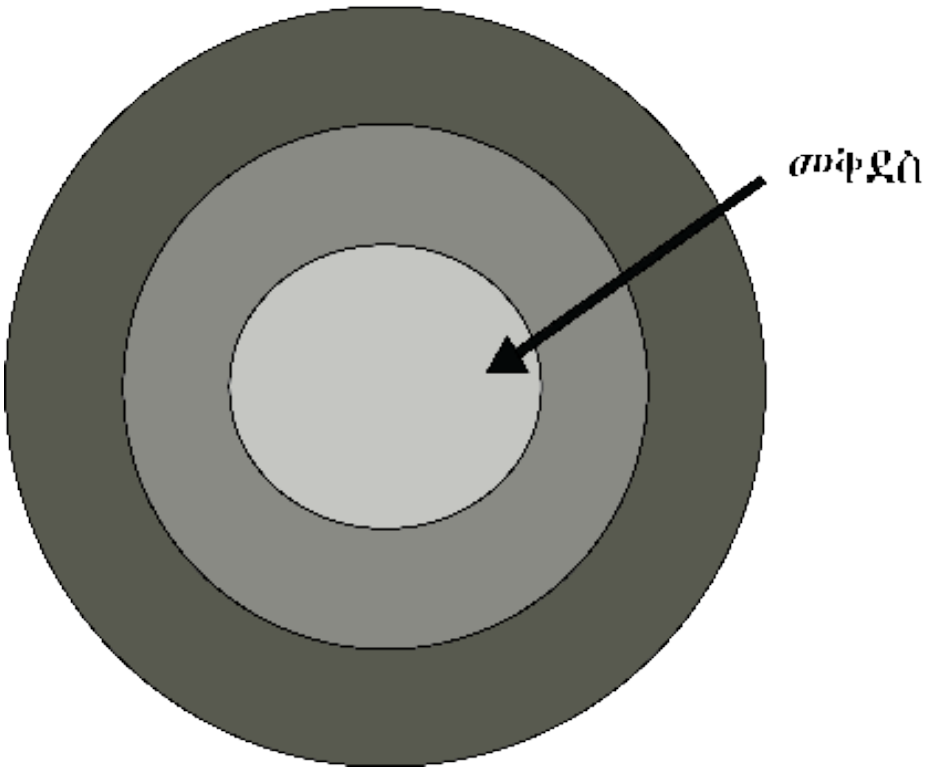

ሥዕል ፲ ፡ መቅደስ

ወደዚህ ክፍል ሥልጣነ ክህነት ያላቸው ሰዎች ብቻ ነው መግባት የሚችሉት፡፡ በዚህ ክፍል ጳጳሳት የሚያስቀድሱበትና የጌታችን ሥጋና ደም የሚፈተትበት ክፍል ነው፡፡

በምዕራብ፣ በሰሜንና በደቡብ በኩል ሦስት በሮች ያሉት ሲሆን በሮቹ መጋረጃዎች/ መንጦላዕት ይኖራቸዋል፡፡

የተግባር ልምምድ

ልጆች በቅኔ ማኅሌት፣ ቅድስትና መቅደስ ውስጥ ምን ዓይነት ሥርዓት እንደሚከናወን ካህናት አባቶችን ጠይቃችሁ በመምጣት ለጓደኞቻችሁ ተናገሩ፡፡

የጨዋታ ሰንጠረዥ

ከዚህ ቀጥሎ የቀረበውን ሰንጠረዥ በተገቢው ቃላት አግድም እና ቁልቁል በተሰጣችሁ ፍንጭ መሠረት ሙሉ፡፡

								ደ				ና	
													አ
ታ													
								ራ					
					መ								
								ት					
					ስ								
											ካ		
			ስ										
					ያ								
ቅ													ን

ቁልቁል

፩ በማዕከላዊው የቤተ ክርስቲያን ክፍል በመቅደስ ውስጥ የሚገኝ
፪ ለታቦተ ጽዮን ማረፊያ ይሆን ዘንድ የተሠራ የድንኳን መቅደስ
፬ ካህናት አባቶች ብቻ የሚገቡበት የቤተ መቅደስ ክፍል
፮ ጌታችን በተዓምራት በሦስት ድንጋይ ቤተ ክርስቲያን የሰራባት ሀገር
፰ የጌታችን ባለሟሎች በጾም እና በጸሎት ሆነው ወደ እርሱ ይጸልዩ የነበሩ
፱ የሙሴ እናት ስም
፲ የሙሴ አባት ስም
፲፩ ክርስቲያኖች ተሰብስበው የሚጸልዩባት ፣ የሚቆርቡባት ፣ የሚማሩባት የተቀደሰች ስፍራ
፲፪ ወደ ቅኔ ማኅሌት ካህናት አባቶች የሚገቡበት በር ያለበት አቅጣጫ

አግድም

፪ ሙሴ ከእግዚአብሔር ታቦተ ጽዮንን የተቀበለበት ተራራ
፫ የሰሎሞን ቤተ መቅደስ
፭ ምዕመናን ቅዱስ ቁርባን የሚቀበሉበት የቤተ መቅደስ ክፍል
፯ ካህናት አባቶች ለእግዚአብሔር በቅኔ ማኅሌት የሚያቀርቡት ምስጋና
፲፫ ካህናት አባቶች ምስጋና የሚያቀርቡበት የመቅደስ ክፍል
፲፬ ምኩራብን የሠራው ጠቢብ

የጨዋታ ሰንጠረዥ ቁልፍ

								ፀ ደ	ብ	ረ	ሲ	ና	
								ብ					፲ እ
፯ ታ								ተ					ን
ቦ						፮ ም	ኩ	ራ	ብ				በ
ት								ኦ					ረ
					፬ መ			ሪ					ም
					፭ ቅ	ድ	ስ	ት					
			፯ ፈ		ደ								፲፪ ቤ
			ል		ስ						፱ ዮ		ተ
			ጵ								ካ		ከ
			፲ ስ	ብ	፰ ሐ	ተ	እ	ግ	ዚ	አ	ብ	ሔ	ር
፲፫ ም			የ		ዋ						ድ		ስ
ሥ			ስ		ር								ቲ
ራ					ያ								ያ
፲፮ ቅ	ኔ	ማ	ጎ	ሌ	ት		፲፬ ጠ	ቢ	ቡ	ሰ	ለ	ሞ	ን

የምዕራፉ ማጠቃለያ

- ቤተ ክርስቲያን ሦስት ክፍሎች አሏት፤ እነሱም ቅድስት፣ መቅደስና ቅኔ ማኅሌት ናቸው፡፡
- ቅኔ ማኅሌት ፡- ካህናት፣ ደባትራን ፣ መዘምራን ስብሐተ እግዚአብሔር የሚያደርሱበት ፣ መዝሙር የሚዘምሩበት ክፍል ነው፡፡
- ቅድስት ፡- ቆራብያን ሥጋ ወደሙ የሚቀበሉበት፣ ሥርዓተ ተክሊል የሚደርስበት ክፍል ነው፡፡
- መቅደስ ፡- የቃል ኪዳኑ ታቦት የሚቀመጥበት ፣ሥልጣነ ክህነት ብቻ ያላቸው የሚገቡበት ፣ ቅዱስ ሥጋውና ክቡር ደሙ የሚፈተትበት ክፍል ነው፡፡

የማጠቃለያ መልመጃ

ከዚህ ቀጥሎ ለቀረቡት ጥያቄዎች አጭር መልስ ስጡ፡፡

፩. መዘምራን ስብሐተ እግዚአብሔር የሚያደርሱበት ስፍራ ምን ይባላል?

፪. የቃል ኪዳኑ ታቦት የሚቀመጥበት ስፍራ ምን ይባላል?

፫. የሚቆርቡ ምእመናን ሥጋ ወደሙ የሚቀበሉበት ስፍራ ምን ይባላል?